Telfa AB
Postadress: Box 1011, 573 28 Tranås
Besöksadress: Fredriksbergsgatan 2, 573 92 Tranås
075-24 24 450 | info@telfa.se | www.telfa.se

MIXERS FÖR IBC:ER

Mixers

10-P0000001
För mixninga av vätskor upp till 1500cP



- För viskositeter up till 10.000 cP
- Cirkulerar upp till 3.600 m3/h
- För behållare från 30L till 30.000L

Produktinformation

Våra mixrar från FLUX är framtagna för att optimera cirkulationen i IBC:er.

FLUX mixers för IBC:er är framtagna för flera olika typer av omrörning i IBC:tankar. Vi har flera olika alternativ av omrörare beroende på om vätskan behöver hållas i rörelse, blandas eller homogeniseras. Omrörarna finns även för olika viskositeter och andra tankstorlekar.
Mixrarna är främst inriktade för att blanda och cirkulera kemikalier, men har även många andra användningsområden så som temperaturutjämning, neutralisering och omrörning av andra vätskor.

Vi kan så klart ta fram speciallösningar för andra kärl eller specifikt efter era önskemål och behov.

MIxer	10-P0000001	10-P0000003	10-P0000004	10-P0000005	10-P0000002
Cirkulation	2,6 m³/ min	2,6 m³/ min	2,6 m³/ min	2,6 m³/ min	2,6 m³/ min
Material mixerblad	PP-GFV	PP-GFV	PP-GFV	SS 1.4571	SS 1.4571
Material mixeraxel	PE med stålkärna	PE med stålkärna	PE med stålkärna	SS 1.4435	SS 1.4435
Motor	3-fas	3-fas	3-fas	3-fas	3-fas
Motor effekt	0.55 kW	0.75 kW	1.1 kW	0.75 kW	1.5 kW
Hastighet	1 000 rpm	1 000 rpm	1 000 rpm	1 000/1 200 rpm	1 500/1 800 rpm
Viskositet	1 500 cP	2 000 cP	2 500 cP	6 000 cP	12 000 cP
Vikt	13	31.5	34	40	44

;

Teknisk data

Motor	3-fas 0,55kW 1000rpm
Viskositet	1500 cSt
Cirkulationsfrekvens	156 m³/h
IP-klass	IP55
Vikt	13 kg
Material Mixerblade	PP
Material Mixeraxel	PE, Stål

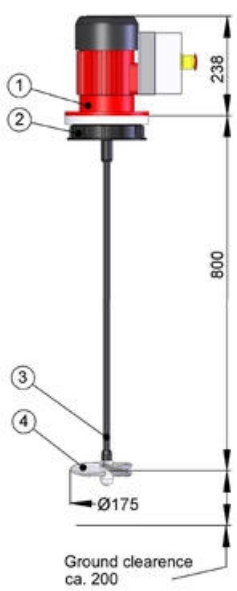

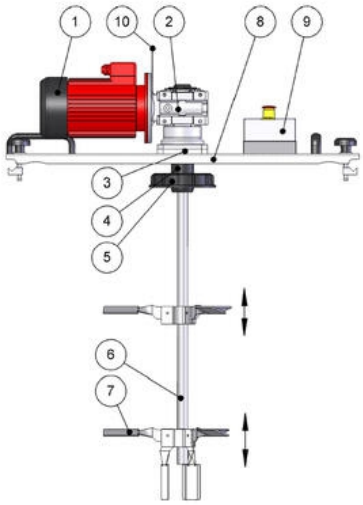

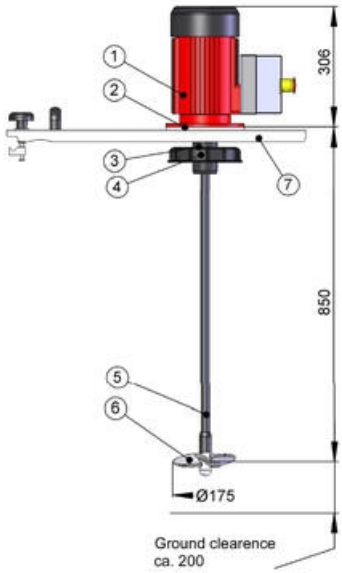

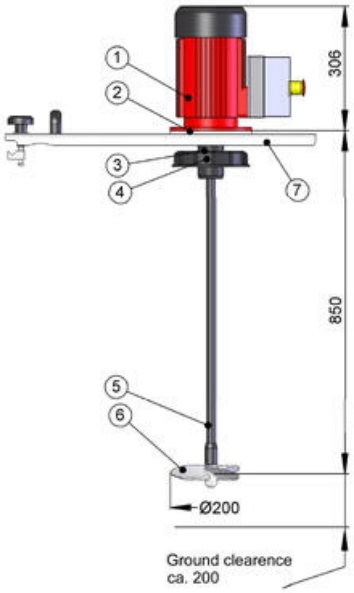

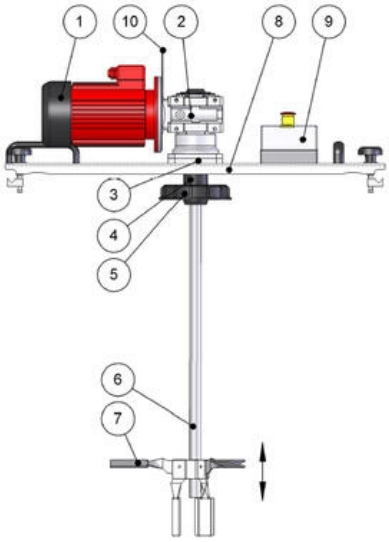

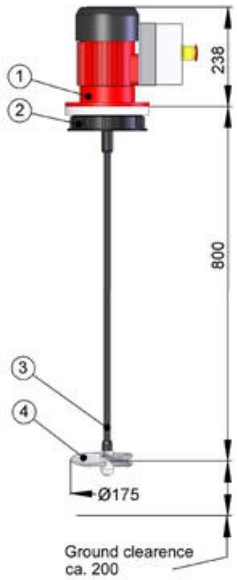

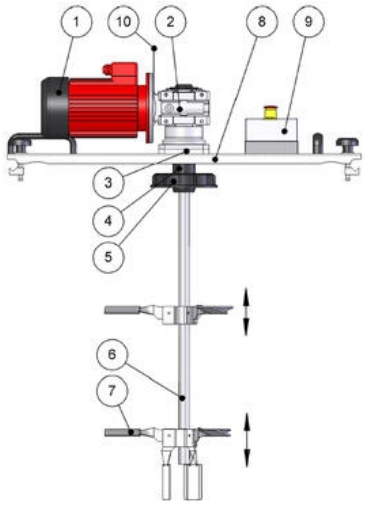
1
10
2
8
9
3
4
5
6
7

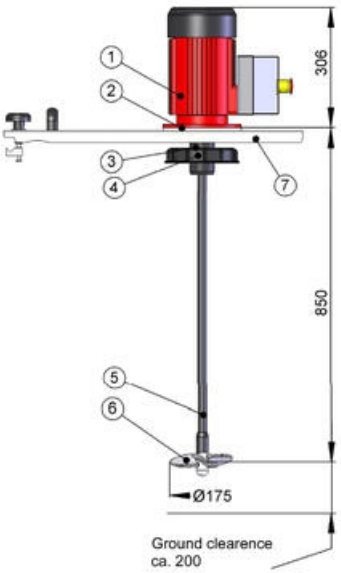
1
2
3
4
7
306
850
5
6
Ø175
Ground clearence
ca. 200

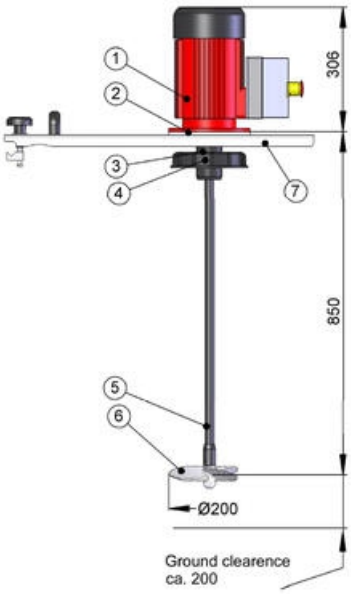
1
2
3
4
7
306
850
5
6
Ø200
Ground clearence
ca. 200

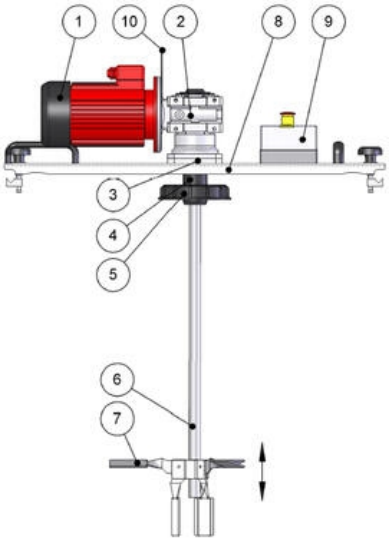
1
10
2
8
9
3
4
5
6
7