Telfa AB
Postadress: Box 1011, 573 28 Tranås
Besöksadress: Fredriksbergsgatan 2, 573 92 Tranås
075-24 24 450 | info@telfa.se | www.telfa.se

SERIE PHP2

Hygienisk EHEDG och 3A centrifugalpump

PHP2/50-250/4502
O-280 T22A43SVN



- Flöden upp till 110 m³/h
- Uppfordringshöjd upp till 110m
- Elektropolerat syrafast rostfritt stål 316L
- Ytfinhet för mediaberörda delar <0,4 µm
- Motoreffekt upp till 45 kW

Produktinformation

Packo processpumpar serie PHP2 används i de mest krävande applikationer inom läkemedelsindustri, bioteknik samt inom halvledarindustri. PHP2-pumparna håller extremt hög hygienisk standard, är certifierade enligt EHEDG och 3A samt konstruerade enligt riktlinjer ASME BPE.

Pumparna har öppen impeller tillverkad i maskinbearbetad 1.4435 och alla mediaberörda delar är elektropolerade till Ra <0,4 µm.

För serie PHP2 kan materialcertifikat enligt EN 10204/2.1 eller 3.1 samt FDA och USP klass VI-intyg erhållas.

Typiska applikationer är pumpning av ultrarent vatten, WFI (Water For Injection), avjoniserat vatten, CIP-vätska, sirapslösningar, mm.

PHP2 med dränering	PHP2 utan dränering
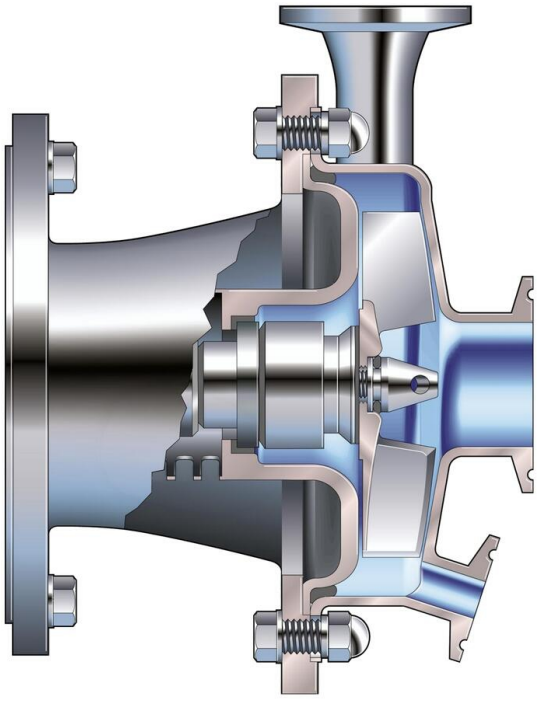	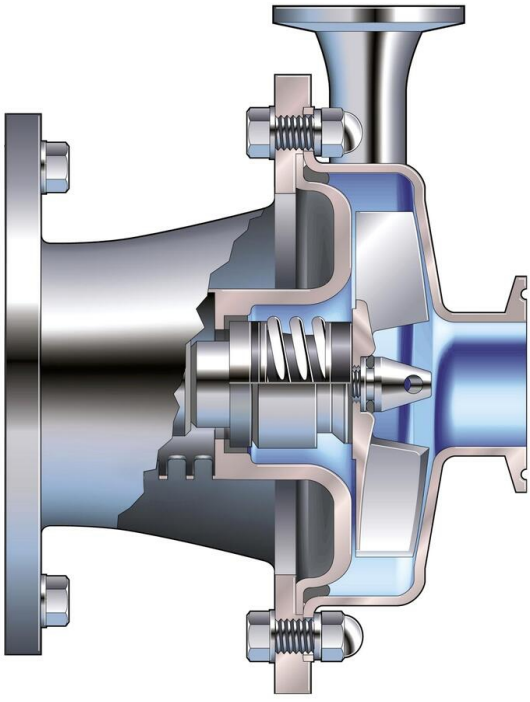

Tekniska data

Pumphus	Syrafast rosfritt stål (316L) 1.4404
Impeller	Syrafast rostfritt stål (SS316Nb) 1.4581
Axeltätningsmaterial	Kol/kiselkarbid (C/SiC) eller kiselkarbid/kiselkarbid (SiC/SiC)
Axeltätningstyper	Enkel eller Dubbel mekanisk tätning alt quench/spolad tätning
O-ringsmaterial	EPDM, FKM, FEP-KFM, FFKM,
Temperatur	Max 140°C
Inloppstryck	Max 13 bar
Flöde	Upp till 100 m^3/h
Mottryck	Upp till 110 mvp
Viskositet	1000 cP
Anslutningar	SMS, Tri-Clamp, DIN, RJT, IDF, APV fläns, Dansk SMS, Andra på förfrågan.
IP-klass	Från IP55 eller högre
Motor	max 45 kW
ATEX	Finns för ATEX, kontakta säljare här för mer information
Certifikat	

Mått

Vid offert erhålls måttskiss och step-ritning på pumpen.
Kontakta oss på telfa för en exempelritning.

Flödesdiagram

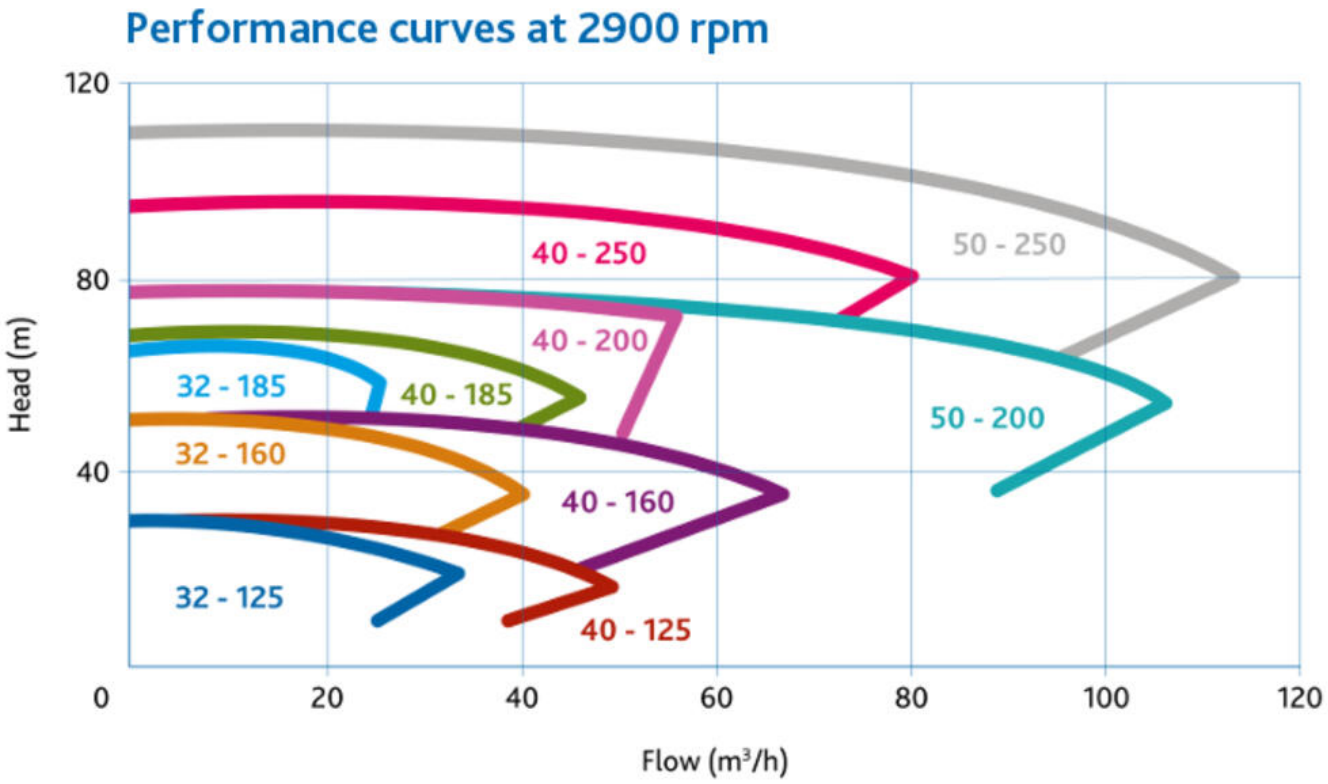

Beställningsnummer

Vid offert erhålls måttskiss och step-ritning på pumpen.
Kontakta en av våra säljare här.

Reservdelar

Kontakta oss på Telfa för att få sprängskiss/reservdelslista till just din pumpmodell.

CAD

Vid offert erhålls måttskiss och step-ritning på pumpen.
Kontakta en av våra säljare här.

Pumphus	Syrafast rosfritt stål (316L) 1.4404
Impeller	Syrafast rostfritt stål (SS316Nb) 1.4581
Axeltätningsmaterial	Kol/kiselkarbid (C/SiC) eller kiselkarbid/kiselkarbid (SiC/SiC)
Axeltätningstyper	Enkel eller Dubbel mekanisk tätning alt quench/spolad tätning
O-ringsmaterial	EPDM, FKM, FEP-KFM, FFKM,
Temperatur	Max 140°C
Inloppstryck	Max 13 bar
Flöde	Upp till 110 m^3/h
Mottryck	Upp till 110 mvp
Viskositet	1000 cP
Anslutningar	SMS, Tri-Clamp, DIN, RJT, IDF, APV fläns, Dansk SMS, Andra på förfrågan.
IP-klass	Från IP55 eller högre
Motor	max 45 kW
ATEX	Finns för ATEX, kontakta säljare här för mer information

;

Teknisk data

Anslutning	Tri-clamp
Differenstryck	40 mvp
Effekt	45 kW
Flöde max	110 m³/h
IP-klass	IP55
Lyfthöjd max	115 m
Material Axeltätning	SiC/SiC
Material Impeller	SS 316
Material O-ring	Viton
Material Pumphus	SS 316L
Motor	2-pol
Spänning	400-690V
Temperaturområde till	140 °C
Tätningstyp	Steril mekanisk tätning
Varvtal	2980 rpm
Viskositet max	1000 cP