Telfa AB
Postadress: Box 1011, 573 28 Tranås
Besöksadress: Fredriksbergsgatan 2, 573 92 Tranås
075-24 24 450 | info@telfa.se | www.telfa.se

NDP 14/2

Magnetdriven centrifugalpump

123926



- Flöde max 13,8 l/min
- Tryck max 3.3 mvp
- Kemiskt resistenta material
- Kontinuerlig drift

Produktinformation

Flojets tätningslösa centrifugalpumpar av serien NDP har helt slutet pumphus med magnetdrivet pumphjul. Eftersom de saknar genomgående axel med tätning är de helt läckagefria. Pumparna är därför speciellt lämpliga för besvärliga media som korrosiva, miljöfarliga och värdefulla vätskor som absolut inte får läcka ut eller svårtätade vätskor med låg ytspänning. Dessa egenskaper gör dem mycket miljövänliga och säkra eftersom de inte ger något läckage till omgivningen. Magnetdriften innebär också att pumparna är mycket driftsäkra, vilket ger dem låga driftskostnader.

Så här fungerar magnetdrift .
En drivmagnet är monterad på motoraxeln och överför kraften till en magnet monterad på pumphjulet. Pumphuset är därmed helt slutet utan några genomgående roterande axlar som behöver tätas.

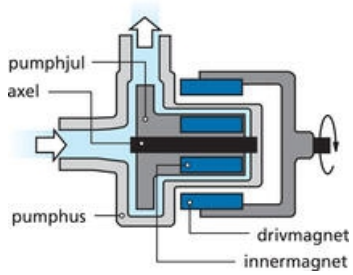

Applikationsexempel

- Storköksdiskmaskiner
- Medicinsk apparatur
- Kylvattenpump
- Kemikaliehantering
- Ytbehandling
- Luftbefuktare
- Provtagningspumpar för pooler

Pumptyp	Centrifugalpump
Pumphus	Polypropylen
O-ring	EPDM
Axel	Keramisk
Flöde	Max 13,8 l/min vid 50 Hz Max 13,5 l/min vid 60 Hz
Temperatur	-20°c - 85°C
Motoreffekt	10 Watt

Max mottryck	2,3 mvp vid 50 Hz 3,3 mvp vid 60 Hz
Vikt	ca 1,7 kg
Anslutningar	13 mm rak slät slanganslutning 1/4" BSP utvändig

;

Teknisk data

Flöde	13,8 l/min
Tryck max	0,23 bar
Anslutning	Slanganslutning 13 mm
Material Axel	Keramisk
Material O-ring	EPDM
Material Pumphus	Polypropylen
Spänning	230 V
Motoreffekt	10 W
Temperaturområde från	-20 °C
Temperaturområde till	85 °C
Vikt	1,7 kg

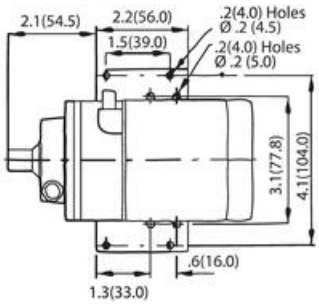

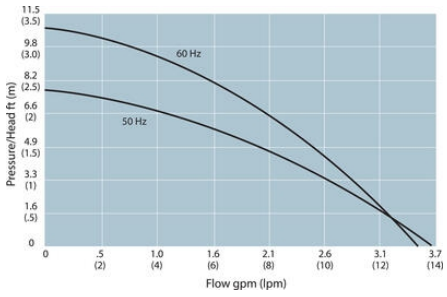

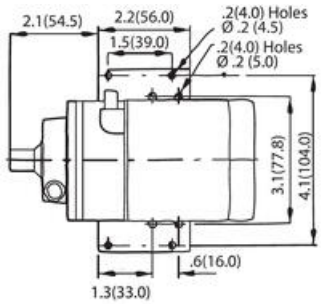

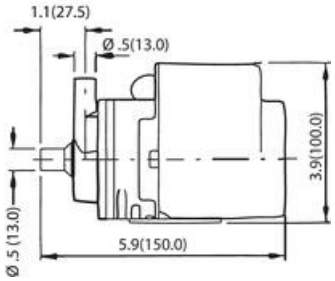

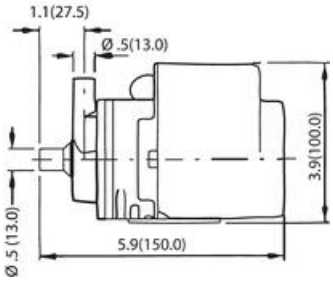

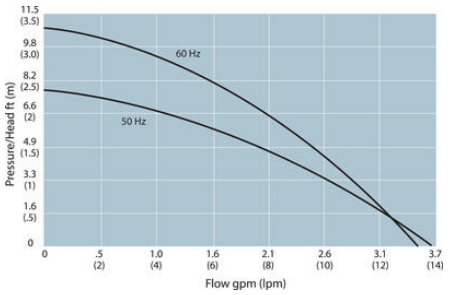
11.5
(3.5)
9.8
(3.0)
8.2
(2.5)
6.6
(2)
4.9
(1.5)
3.3
(1)
1.6
(.5)
0
Pressure/Head ft. (m)
60 Hz
50 Hz
0
.5
(2)
1.0
(4)
1.6
(6)
2.1
(8)
2.6
(10)
3.1
(12)
3.7
(14)
Flow gpm (lpm)